LISTA DE MATERIAIS

POS.	QUANT.	DENOMINAÇÃO	DIMENSÃO	MATERIAL / NORMA / DESENHO
				SAE 1020

▽(▽▽▽)

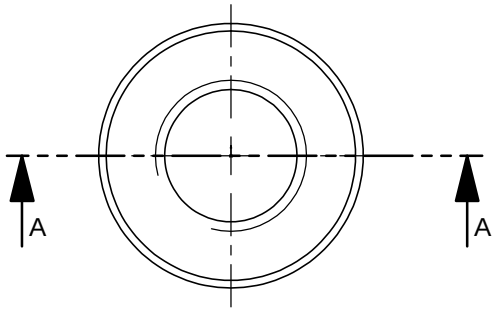

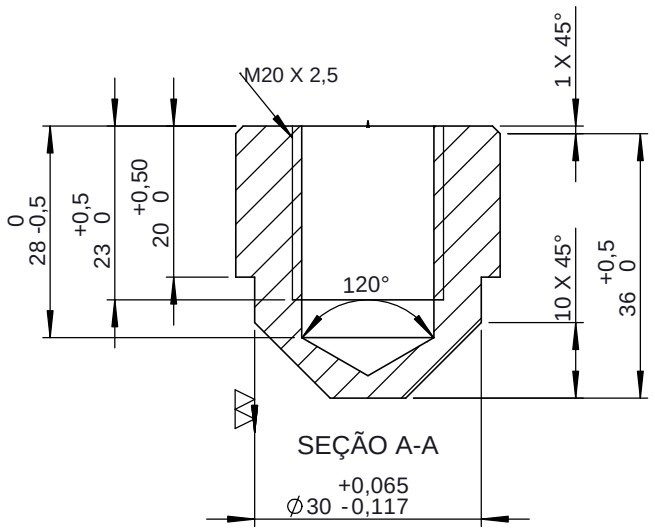

OBS:USAR GRAU DE PRECISÃO FINA

REV.	EMISSÃO	DESCRIÇÃO	DESENHISTA	CONFERÊNCIA	APROVADO
	04/06/12	REDESENHA NO SOLIDWORKS	DIEGO	LUÍS	LUÍS

TRENSURB
EMPRESA DE TRENS URBANOS DE PORTO ALEGRE S.A

PART NUMBER
MANUAL / PÁG.
CÓD. SEMAT
PROCESSO DE NACIONALIZAÇÃO
PN: 0204006

SISTEMA: TREM UNIDADE ELÉTRICA
LABORATÓRIO / ANÁLISE TÉCNICA / DATA
CONJUNTO: TU-MRM-3094-02 / POS.5
SUB-CONJUNTO
DENOMINAÇÃO: GUIA

ARQUIVO:
ESCALA: 1:2
U.O: GEMAN / NUNAC
N°: TU-MRM-4998

RUGOSIDADE DE SUPERFICIES: 12,5 / 6,3 / 3,2 / 1,6 / 0,4

DIN 7168 PARA TOL. NÃO ESPECIFICADAS Nº DESENHO

GRAU DE PRECISÃO	de 0,5 até 3	acima de 3 até 6	acima de 6 até 30	acima de 30 até 120	acima de 120 até 400	acima de 400 até 1000	acima de 1000 até 2000
FINA	± 0,05	± 0,05	± 0,1	± 0,15	± 0,2	± 0,3	± 0,5
MEDIA	± 0,1	± 0,1	± 0,2	± 0,3	± 0,5	± 0,8	± 1,2
GROSSA	± 0,15	± 0,2	± 0,5	± 0,8	± 1,2	± 2,0	± 3,0