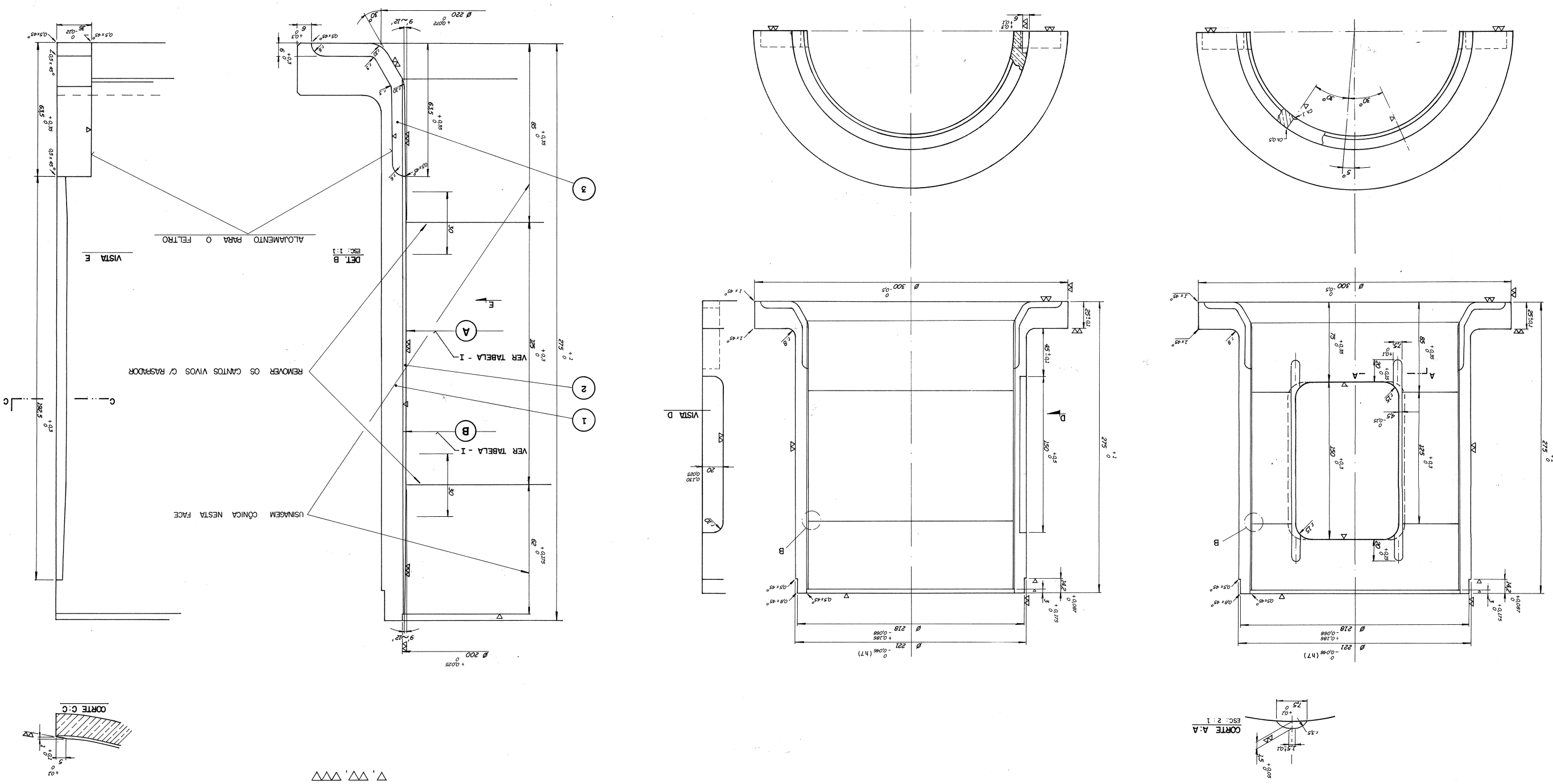

TABELA - I

MEDIDA / STD / SOBRE MEDIDA	Ø int.C/METAL BRANCO (A)	ESPESSURA METAL BRANCO	Ø int. BRONZE (B)
1	195,2 H8 $^{+0,072}_{0}$	1,25	196,7 H8 $^{+0,072}_{0}$
2	193,2 H8 $^{+0,072}_{0}$	1,25	197,7 H8 $^{+0,072}_{0}$
3	194,2 H8 $^{+0,072}_{0}$	1,25	196,7 H8 $^{+0,072}_{0}$

COD. SEMAT 27.07.00.02

REV.	DATA	DESCRIÇÃO	DESENHO	CONFERÊNCIA	APROVAÇÃO
01	09/08/95	ADIC. TABELA - I	FGAMA		
	29/08/94	E M I S S A O	F. GUNHA		

PROJECTO/DESIGN
10R803-434/R794.855

TRENS URBANOS DE PORTO ALEGRE S.A.

TRENSURB

DOC. DE REFERÊNCIA:
PN 86 04 003

ESCALA: 1:2

TREM UNIDADE ELÉTRICA
SISTEMA DE TRACÇÃO
TRUQUE MOTOR — MANCAL DE SUSPENSÃO
MOTOR DE TRACÇÃO — LADO DO PINHÃO

MAQUIVO: | U.O.: SEMA/NUMC | CÓD. Nº: TU - MRM - 1003. 01 | FOLHA

POS.	DENOMINAÇÃO	DIMENSÕES	MATERIAL / NORMA / DESENHO	QUANT.
1			BRONZE *	2
2			METAL BRANCO **	
3			FELTRO ***	4