LISTA DE PEÇAS				
POS.	QUANT.	DENOMINAÇÃO	DIMENSÃO	MATERIAL / NORMA / DESENHO
1	1	Corpo da carcaça da antena ATC/ATS		TU-MRE-3062
2	1	Tampa da carcaça da antena ATC/ATS		TU-MRE-3057
3	4	Parafuso allen M6X50		SAE 1020
4	1	Anel da carcaça da antena ATC/ATS		TU-MRE-42257
5	1	trava sextavada da carcaça -antena ATC/ATS		TU-MRE-42256

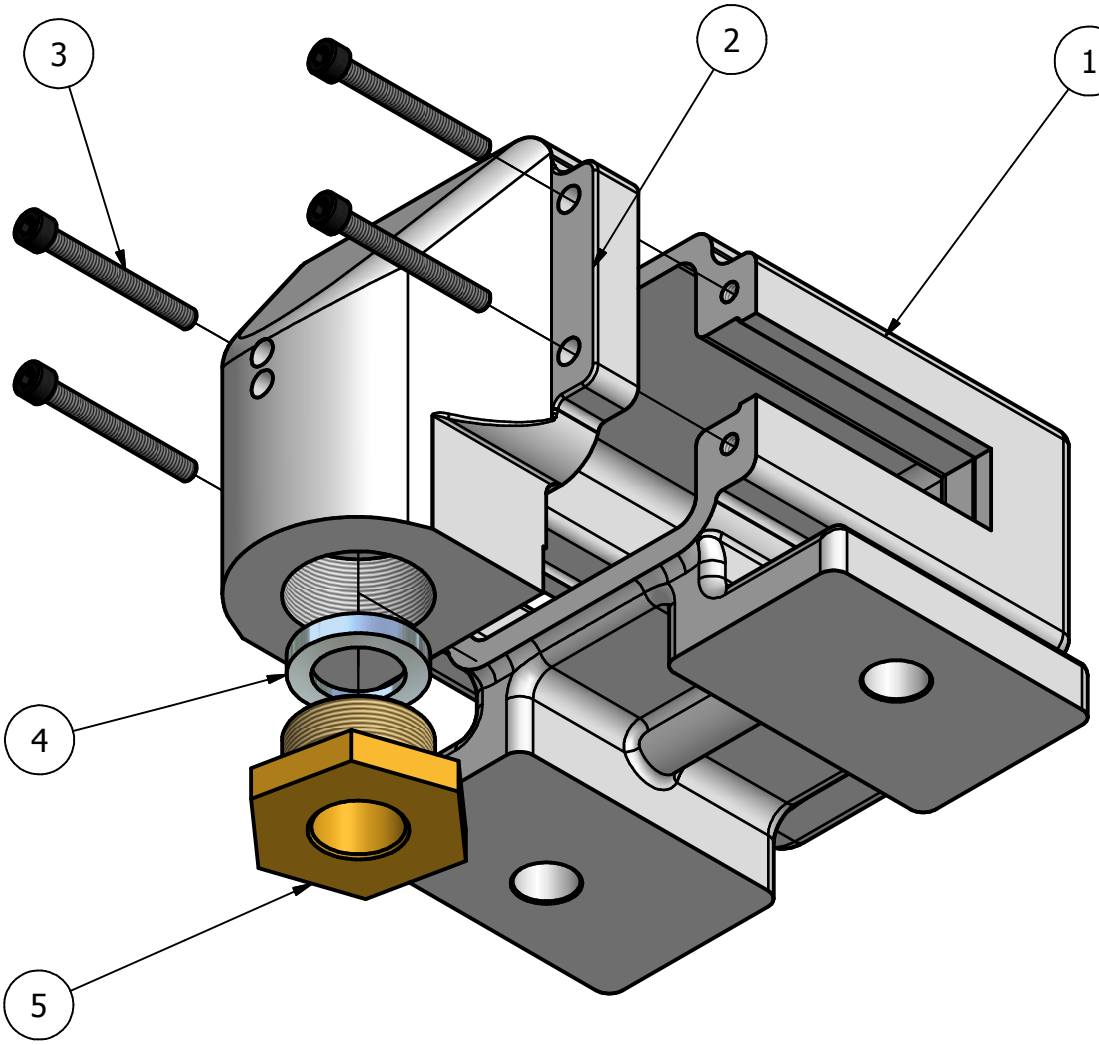

OBS:USAR GRAU DE PRECISÃO FINA

	31 / 01 / 11	Desenhado no Inventor	Fabiano Soares	M. Leão	Luís
REV.	EMISSÃO	DESCRIÇÃO	DESENHISTA	CONFERÊNCIA	APROVADO

TRENSURB
EMPRESA DE TRENS URBANOS DE PORTO ALEGRE S.A

PART NUMBER XXXXXXXX	MANUAL / PÁG. Vol. I - 2, Fig. 02
CÓD. SEMAT	PROCESSO DE NACIONALIZAÇÃO PN: 0810006

SISTEMA TREM UNIDADE ELÉTRICA	LABORATÓRIO / ANÁLISE TÉCNICA / DATA
CONJUNTO Cj. Carcaça da antena ATC/ATS	DENOMINAÇÃO: Carcaça da antena ATC/ATS
SUB-CONJUNTO	

ARQUIVO:	ESCALA: 1:1	U.O: GEMAN / NUNAC	Nº: TU-MRE-42253

idw

DIN 7168 PARA TOL. NÃO ESPECIFICADAS Nº DESENHO

RUGOSIDADE DE SUPERFICIES: 0,4 / 1,6 / 3,2 / 6,3 / 12,5

GRAU DE PRECISÃO	de 0,5 até 3	acima de 3 até 6	acima de 6 até 30	acima de 30 até 120	acima de 120 até 400	acima de 400 até 1000	acima de 1000 até 2000
FINA	± 0,05	± 0,05	± 0,1	± 0,15	± 0,2	± 0,3	± 0,5
MEDIA	± 0,1	± 0,1	± 0,2	± 0,3	± 0,5	± 0,8	± 1,2
GROSSA	± 0,15	± 0,2	± 0,5	± 0,8	± 1,2	± 2,0	± 3,0